Koyo

新世代の立形両頭平面研削盤！！

Bran New Double Disc Grinder for a New Generation !!

新一代的立式双端面磨床！！

ＫＶＤ300後継機

Successor of KVD300

KVD300 的后继版

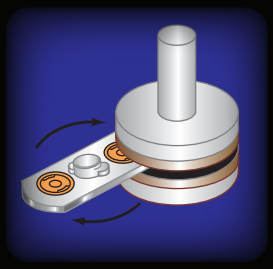

立形両頭平面研削盤

Double Disc Surface Grinder (Vertical Spindle Type)

立式双端面磨床

KVD350W

使い易さの追求

Seek out User-Friendliness

追求使用的简易性

■操作性・段取り性・メンテナンス性の向上

■ Improvement of Operation, Set-up and Maintenance

■ 操作，换型，维修性能提高

- 機械側面からのといし交換可能にて機械正面の段取りスペース拡大
- 機械側面からのツルア交換
- チルト量監視による段取りの数値化，見える化（オプション）
- 下といし位置合わせの自動化（オプション）

- Easy front access with side GW change door.
- Dressing tool can be changed from side door.
- Wheel tilt monitoring system makes precise set-up (option)
- Automatic bottom wheel positioning system (option)

・ 砂轮更换在机床侧面，机床正面工件换型空间扩大
・ 更换工具在机床侧面
・ 对倾斜量实行监控，实现了换型的数字化，可视化（选配）
・ 下砂轮自动定位功能（选配）

機械性能向上

Improvement of Machine Performance

机器性能提高

■サイクルタイム短縮と大径ワークへの対応

■ Reduce Cycle Time and Accommodate Large Parts

■ 加工节拍缩短，可加工工件外径增大

- といし軸の高剛性化
- といし径Φ355mmまで対応
- ビトCBNといし対応（ロータリドレス装置選択可）
- 高速ローディング装置を新規開発

- Higher rigidity of GW spindle
- Max. GW Size: Φ355mm
- Vitrified bond CBN wheel can be used with optional Rotary Dresser
- High Speed Lading Unit (New)

・ 砂轮主轴高刚性化
・ 可加工工件外径最大可达到φ355mm
・ 采用陶瓷结合剂 CBN 砂轮（可选金钢轮修整装置）
・ 新开发的高速上下料装置

研削技術の向上

Ilmprovement of Grinding Technology

磨削技术提高

■高周速研削にて研削負荷低減

■ Reduce grinding force with high speed grinding.

■ 高速磨削，磨削载荷降低

・24 m/s ⇒ STEP1 37 m/s、STEP2 60 m/s

性能安定化技術

Performance Stabilization Technology

性能稳定技术

■熱変位の低減とトラブルの未然防止

■ Minimize thermal distortion and prevent troubles.

■ 减少热变形，预防机器故障

- BOX構造のベッド形状による高剛性と熱的平衡性向上
- クーラントパン標準装備によるベッドへの断熱
- 流水路のフラット化と大型排水口によるスラッジ堆積防止

- High rigidity and better thermal balance are achieved with box structure bed.
- Bed is thermally insulated with standard coolant pan.
- Flat coolant flow pathway and wide drain prevent sludge deposition.

・ 采用了盒式构造和特殊的床身形状从而提高了机床的高刚性和热平横性
・ 机床标准件冷却液隔盘具有对床身的断热功能
・ 平底式的冷却液流水路以及大型排水口有效防止垃圾堆积

ベッド断熱クーラントパン

Thermal Insulation Pan for Machine Bed

床身断热冷却液隔盘

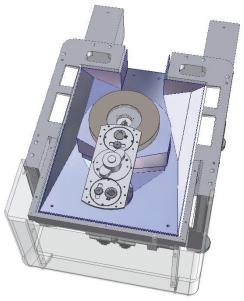

KVD350W 立形両頭平面研削盤

Double Disc Surface Grinder (Vertical Type)

機械概要 Characteristics

- 新開発、高剛性ビルトインといしスピンドル搭載
- といし径φ355mm対応
- 性能安定化の向上
  熱変位、スラッジ対策
- 制御盤背面配置による機械幅のMIN化

- High rigidity built-in motor GW spindle (New)
- Max. GW Size: Φ355mm
- Improvement of performance stability:
  Minimize thermal distortion, Prevent sludge deposition
- Minimized machine width by locating electrical cabinet on the rear.

標準仕様 Standard Specifications

項目 Items		仕様 Specifications
加工範囲 Grinding capability	加工物直径 Work diameter	MAX φ150 mm
	加工物厚さ Work width	MAX 50 mm
加工箇所 Grinding part	—	両端面 Both faces
研削といし Grinding wheel	直径 Diameter	φ305 mm Or φ355mm
	回転速度 Rotational Speed	300～2, 000 min^{-1}
といし軸 Spindle	電動機 Motor	7. 5 kW 4P ビルトイン (Built - in)
キャリア軸 Carrier	駆動方式 Drive type	0. 75kW (ACサーボモータ) (AC servo motor)
ワークドライブ Work Drive	駆動方式 Drive type	0. 75kW (ACサーボモータ) (AC servo motor)
切込み送り用 In-feed	最高速度 Max. speed	75 mm/sec
	最小設定単位 Min. setting unit	0. 001 mm
	駆動方式 Drive type	0. 75kW (ACサーボモータ) (AC servo motor)
といし修正装置 G/W Compensation device	駆動方式 Drive type	0. 75kW (ACサーボモータ) (AC servo motor)
ロータリダイヤ Rortary dia.	駆動方式 Drive type	0. 15 kW (ACモータ) (AC motor)
機械本体質量 Machine weight		4, 500 kg
電源電圧 Power source		AC200V 60Hz
制御電圧 Control power source		AC100V DC24V

＊詳細は仕様書をご参照下さい。

*Please refer to specifications for details.

標準寸法 Standard Dimensions

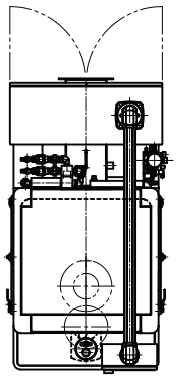

平面図
Top View

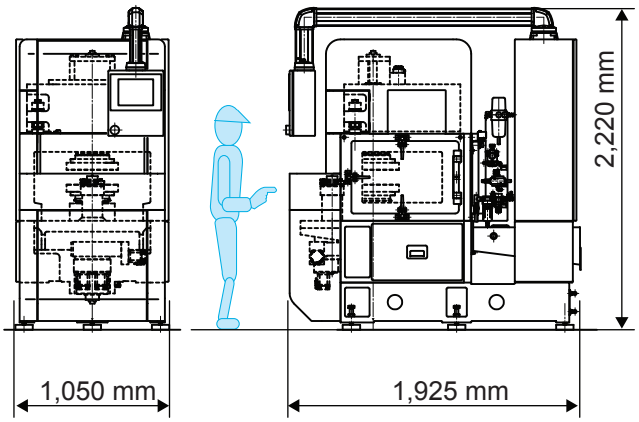

正面図
Front View

側面図
Side View

Caution 注意

●当社製品が「外国為替及び外国貿易法」の規定による安保規制物資に該当する場合は、日本国外に輸出あるいは持ち出す際に、日本国政府の許可または承認が必要となります。
●掲載商品の仕様等は改良のため、予告なく変更する場合がありますので、あらかじめご了承ください。
•Some of our products are strategic products as defined in the Foreign Exchange and Foreign Trade Law of Japan. Export of those products requires an export license from the Japanese Government.
•All technical descriptions and specifications are subject to revision or correction without prior notice.

VALUE & TECHNOLOGY
Koyo

＜営業拠点＞ Sales Network

東京支社	東京都中央区銀座7丁目11番15号(東京ジェイテクトビル内)	TEL : 03-3571-6982
中部支社	名古屋市名東区藤が丘140番地1(日本生命藤ケ丘ビル2F)	TEL : 052-769-3332
西日本支社	大阪府八尾市南植松町2丁目34番地(本社ビル内)	TEL : 072-922-2701
海外営業部	大阪府八尾市南植松町2丁目34番地(本社ビル内)	TEL : 072-922-7010
米 国	KOYO MACHINERY U.S.A., INC. (Plymouth, Michigan)	TEL : +1-734-454-4107
中 国	KOYO MACHINERY (Wuxi) Co., Ltd. (Wuxi Jiangsu, China)	TEL : +86-510-8855-5178
韓 国	KOYO MACHINERY KOREA Co., Ltd. (Changwon, Korea)	TEL : +82-55-239-2606
タイ 国	Koyo Joint (Thailand) Co., Ltd. (KJT) (Thailand)	TEL : +66-38-830-840-7

＜本社・本社工場＞ Head Office and Plant
〒581-0091 大阪府八尾市南植松町2丁目34番地
2-34 Minami Uematsu-Cho, Yao City, Osaka 581-0091 JAPAN
Phone(072)922-7623
Fax (072)991-6518
URL http://www.koyo-machine.co.jp

Pr.NO.KVD350-121023JE